Serie 4, Lavadora-secadora, 8/5 kg, 1400 r.p.m.
WNA13400ES

Accesorios opcionales

WMZ2200	ACCESORIO LAVADORA
WMZ2381	Manguera de extensión para entrada agua
WMZPW20W	ACCESORIO LAVADORA

Lavadora-secadora con programa Iron Assist aplicando un tratamiento de vapor sobre las prendas, consiguienodo la eliminación de arrugas y simplificando un posible posterior planchado. Lava tan eficientemente como seca. Lava y seca sin interrupción hasta 5 kg.

- **Wash & Dry**: lava y seca hasta 5 kg de ropa de una sola vez, o lava hasta 8 kg.
- **Auto Dry deja la colada tan seca como te gusta**
- **Motor EcoSilence™: funcionamiento silencioso y de bajo consumo, con una garantía de 10 años.**
- **Lava y seca en 60 minutos: lavado y secado de pequeñas coladas en menos de una hora.**
- **Programa Sport: ideal para lavar y secar prendas como microfibras, sintético, etc Para toda prenda deportiva apta para lavar y secar a máquina.**

Datos técnicos

Clase de eficiencia energética ciclo de lavado/secado (norma): .....E
Clase de eficiencia energética programa eco 40-60 (norma): C
Ponderación de consumo de energía en kWh por 100 ciclos completos de lavado/secado: .....313 kWh
Ponderación de consumo de energía en kWh por 100 ciclos de lavado del programa eco 40-60: ..... 63 kWh
Capacidad máxima: 5.0
Capacidad máxima: 8.0
Consumo de agua por ciclo completo lavado y secado : .....70 l
Consumo de agua programa ECO por ciclo: .....41 l
Duración del ciclo de lavado y secado completo en horas y minutos a capacidad nominal: .....7:30 h
Duración del programa eco 40-60 en horas y minutos a capacidad nominal: .....3:32 h
Eficiencia de centrifugado programa ECO 40-60ºC: .....B
Nivel de ruido: .....70 dB(A) re 1 pW
Clase de nivel de ruido: .....A
Tipo de construcción: ..... Libre instalación
Tapa superior desmontable: ..... No
Apertura de la puerta: ..... Izquierda
Longitud del cable de alimentación eléctrica: .....210.0 cm
Altura de la encimera extraíble: ..... -12 mm
Dimensiones del aparato: alto x ancho x fondo (sin puerta): .... 848 x 598 x 590 mm
Peso neto: .....71.4 kg
Volumen del tambor: ..... 60 l
Código EAN: 4242005250134

4 242005 250134

Serie 4, Lavadora-secadora, 8/5 kg, 1400 r.p.m.
WNA13400ES

dimensiones en mm

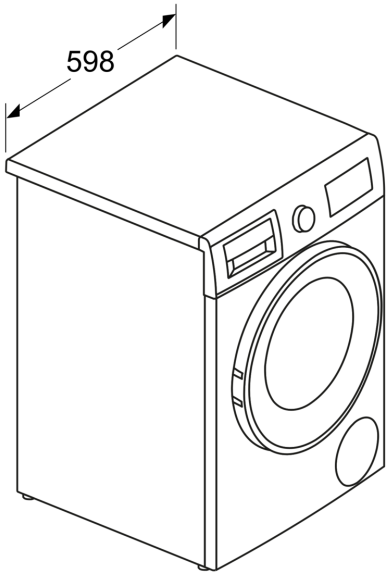
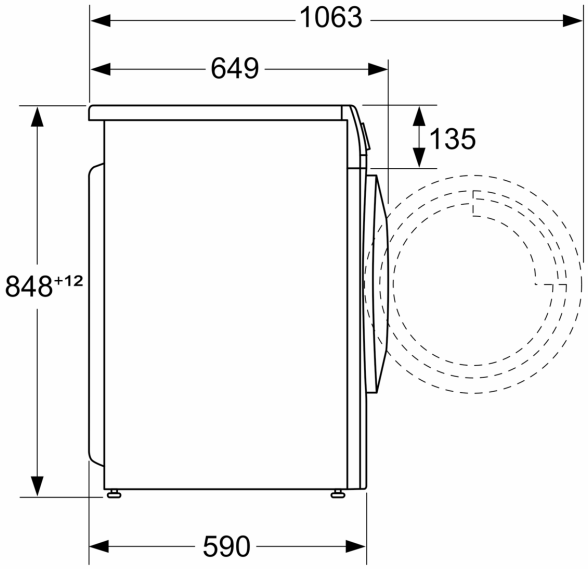
dimensiones en mm